ŘEZ A–A': VZOROVÝ PŘÍČNÝ ŘEZ JIŽNÍ OKRUŽNÍ KŘIŽOVATKOU
km 0,080 79

ŘEZ B–B': VZOROVÝ PŘÍČNÝ ŘEZ SEVERNÍM RAMENEM JIŽNÍ OKRUŽNÍ KŘIŽOVATKY A SMĚROVACÍM OSTRŮVKEM
km 0,110 00

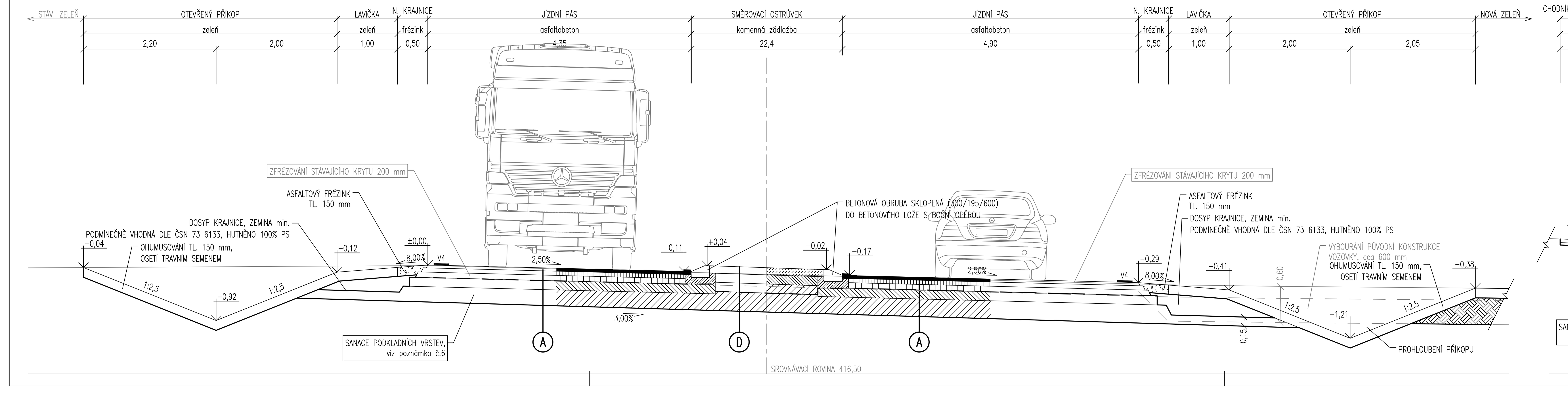

ŘEZ C–C': VZOROVÝ PŘÍČNÝ ŘEZ SEVERNÍ OKRUŽNÍ KŘIŽOVATKOU

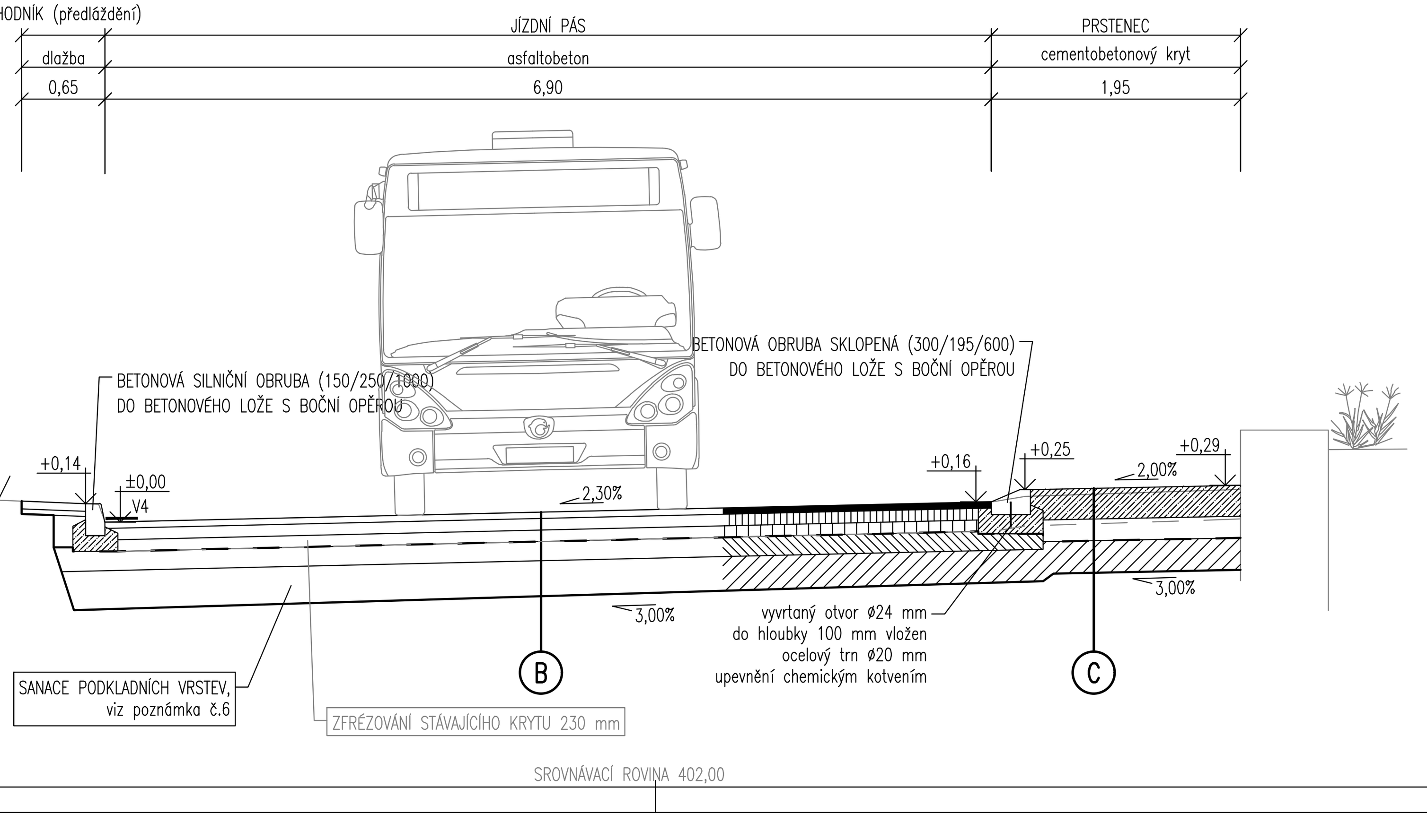

DETAIL ZAKONČENÍ KONSTRUKČNÍCH VRSTEV

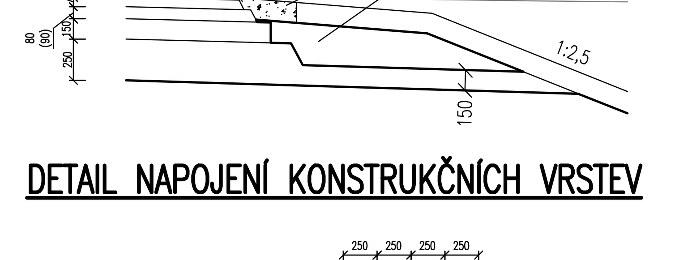

DETAIL NAPOJENÍ KONSTRUKČNÍCH VRSTEV

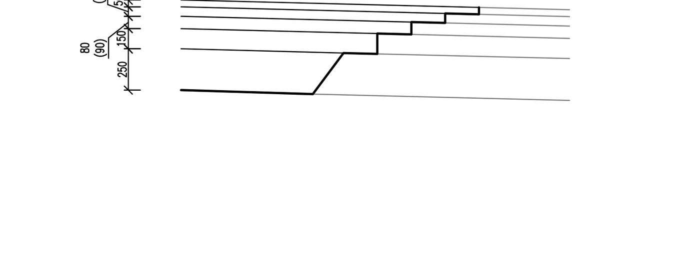

TYPY KONSTRUKCÍ:

(A) VOZOVKA – PLNÁ KONSTRUKCE – HLAVNÍ TRASA (ASFALTOBETON) DLE DIAGNOSTICKÉHO PRŮZKUMU

ASFALTOVÝ BETON OBRUSNÝ s modifik. asfaltovým pojivem PMB 25/55–60 s rozptýlenou výztuží	ACO 16S	50 mm	ČSN 73 6121, ČSN EN 13108–1
POSTŘIK SPOJOVACÍ modifik. kationaktivní emulze PS–CP	PS	0,3 kg/m²	ČSN 73 6129
ASFALTOVÝ BETON LOŽNÍ s modifik. asfaltovým pojivem PMB 25/55–60 s rozptýlenou výztuží	ACL 22S	70 mm	ČSN 73 6121, ČSN EN 13108–1
POSTŘIK SPOJOVACÍ modifik. kationaktivní emulze PS–CP	PS	0,3 kg/m²	ČSN 73 6129
ASFALTOVÝ BETON PODKLADNÍ s asfaltovým pojivem 50/70	ACP 22S	80 mm	ČSN 73 6121, ČSN EN 13108–1
POSTŘIK SPOJOVACÍ modifik. kationaktivní emulze PS–CP	PS	0,4 kg/m²	ČSN 73 6129
STÁVAJÍCÍ KONSTRUKCE			
CELKEM		200 mm	
SANACE PODKLADNÍHO SOUVRSTVÍ:			
SMĚS STMELENÁ CEMENTEM	SC $C_{8/10}$	150 mm	ČSN 73 6124–1, ČSN EN 14227–1
ŠTĚRKODRŤ	$ŠD_A$	250 mm	ČSN 73 6126–1, ČSN EN 13285
CELKEM		400 mm	

sanace; ▼ 90MPa; ▼ 45MPa

(B) VOZOVKA – PLNÁ KONSTRUKCE – SEVERNÍ OKRUŽNÍ KŘIŽOVATKA (ASFALTOBETON) DLE DIAGNOSTICKÉHO PRŮZKUMU

ASFALTOVÝ BETON OBRUSNÝ s modifik. asfaltovým pojivem PMB 25/55–60 s rozptýlenou výztuží	ACO 16S	50 mm	ČSN 73 6121, ČSN EN 13108–1
POSTŘIK SPOJOVACÍ modifik. kationaktivní emulze PS–CP	PS	0,3 kg/m²	ČSN 73 6129
ASFALTOVÝ BETON LOŽNÍ s modifik. asfaltovým pojivem PMB 25/55–60 s rozptýlenou výztuží	ACL 22S	90 mm	ČSN 73 6121, ČSN EN 13108–1
POSTŘIK SPOJOVACÍ modifik. kationaktivní emulze PS–CP	PS	0,3 kg/m²	ČSN 73 6129
ASFALTOVÝ BETON PODKLADNÍ s asfaltovým pojivem 50/70	ACP 22S	90 mm	ČSN 73 6121, ČSN EN 13108–1
POSTŘIK SPOJOVACÍ modifik. kationaktivní emulze PS–CP	PS	0,4 kg/m²	ČSN 73 6129
STÁVAJÍCÍ KONSTRUKCE			
CELKEM		230 mm	
SANACE PODKLADNÍHO SOUVRSTVÍ:			
SMĚS STMELENÁ CEMENTEM	SC $C_{8/10}$	150 mm	ČSN 73 6124–1, ČSN EN 14227–1
ŠTĚRKODRŤ	$ŠD_A$	250 mm	ČSN 73 6126–1, ČSN EN 13285
CELKEM		400 mm	

sanace; ▼ 90MPa; ▼ 45MPa

(C) PRSTENEC – CEMENTOBETON

CEMENTOBETON + 2x kari síť 100x100 mm, tloušťka 8 mm (ocel B500B)	C30/37–XF4(XA3)–S3	240 mm	ČSN EN 206+A1, ČSN EN 10080
SMĚS STMELENÁ CEMENTEM	SC $C_{8/10}$	170 mm	ČSN 73 6124–1, ČSN EN 14227–1
STÁVAJÍCÍ KONSTRUKCE			
CELKEM		410 mm	
SANACE PODKLADNÍHO SOUVRSTVÍ:			
ŠTĚRKODRŤ	$ŠD_A$	250 mm	ČSN 73 6126–1, ČSN EN 13285
CELKEM		250 mm	

sanace; ▼ 70MPa; ▼ 45MPa

BETONOVÝ KRYT JE NUTNO DILATOVAT, DLE ČSN 73 6123–1 JSOU DÉLKY KRYTU PRO TLOUŠŤKU 240 mm max 60 mm.
FINÁLNÍ POVRCH BUDE ZDRSNĚN A OŠETŘEN PROTICHLORIDOVÝM NÁTĚREM. KRYTÍ OCELOVÉ VÝZTUŽE BUDE ZE VŠECH STRAN (SPODEK, VRŠEK A BOKY DESKY) 60 mm DLE TKP 18. PRO BETONOVÝ KRYT BUDE POUŽIT PORTLANDSKÝ CEMENT CEM I TŘÍDY 42,5.

(D) SMĚROVACÍ OSTRŮVEK, ZÁDLAŽBA – ŽULOVÁ DLAŽBA
D2–D–1–VI–PIII DLE TP 170, v úpravě na místní podmínky

KAMENNÁ KOSTKA 10/12	DL	120 mm	ČSN 73 6131, ČSN EN 1342
BETONOVÉ LOŽE (C20/25nXF3)	L	150 mm	ČSN 73 6131, ČSN EN 998–2
ŠTĚRKODRŤ	$ŠD_B$	150 mm	ČSN 73 6126–1, ČSN EN 13285
NAVAZUJÍCÍ KONSTRUKCE			
CELKEM		420 mm	

▼ 45MPa; ▼ 30MPa

DRUH DLAŽBY	BARVA	POUŽITÍ
Drobná žulová dlažba 10/12	Přírodní	Zádlažba ostrůvku

(E) CHODNÍK – ASFALTOBETON
D2–N–3–VI–PIII DLE TP 170, v úpravě na místní podmínky

ASFALTOVÝ BETON OBRUSNÝ	ACO 8	50 mm	ČSN 73 6121, ČSN EN 13108–1
POSTŘIK SPOJOVACÍ	PS	0,3 kg/m²	ČSN 73 6129
ASFALTOVÝ RECYKLÁT	R–mat	50 mm	ČSN EN 13108–8
ŠTĚRKODRŤ	$ŠD_B$	zákl. tl. 200 mm	ČSN 73 6126–1, ČSN EN 13285
CELKEM		zákl. tl. 300 mm	

▼ 60MPa; ▼ 30MPa

DRUH DLAŽBY	BARVA	POUŽITÍ
Tvar "cihla" 100/200/60 reliéfní pro nevidomé	Červená	Varovný pás (pochozí části)

POZNÁMKY:

1. Soulad s technickými normami

Hutnění zemní pláně bude provedeno v souladu s ČSN 72 1006.

Hutněné asfaltové vrstvy budou provedeny v souladu s ČSN 73 6121, specifikace materiálů dle ČSN EN 13108–1.

Cementobetonové kryty budou provedeny v souladu s ČSN 73 6123–1, specifikace materiálů dle ČSN EN 13877–1, funkční požadavky dle ČSN EN 13877–2.

Betonové kryty budou provedeny v souladu s ČSN EN 206+A1, betonářswká výztuž bude v souladu s ČSN EN 10080.

Spojovací postřiky a nátěry budou provedeny v souladu s ČSN 73 6129.

Nestmelené vrstvy budou provedeny v souladu s ČSN 73 6126–1 a 73 6126–2, specifikace materiálů dle ČSN EN 13285.

Vrstvy stmelené hydraulickými pojivy budou provedeny v souladu s ČSN 73 6124–1, specifikace materiálů dle ČSN EN 14227–1.

Kryty z dlažeb budou provedeny v souladu s ČSN 73 6131.

Vrstvy z recyklovaných materiálů budou v souladu s ČSN EN 13108–8.

2. Ošetření ložních a styčných spar

Veškeré ložné spáry stávající vozovky budou před položením nové živičné vrstvy očištěny a ošetřeny spojovacím postřikem. Veškeré styčné spáry, které jsou namáhány vnějším prostředím, budou certifikovaně zality trvale pružnou zálivkou (ČSN EN 14188–1), ošetřeny živičnou emulzí a zasypány křemičitým pískem. Tímto způsobem se zamezí vzniku poruch na styku stávající a nové vozovky.

3. Doba zrání betonových konstrukcí

Z technologického hlediska je nutné dodržet 28 denní lhůtu pro vytvrzení (vyzrátí) betonové konstrukce, během které nesmí být vystavena jakémukoliv namáhání vzniklému průjezdem vozidel. V opačném případě se riskuje brzké porušení a ztráta stability konstrukce.

4. Trativod

Trativod DN160 HDPE profilovaný. Kruhová pevnost SN 8, perforovaný s plným dnem. Při sklonu přes 1 % do písku nebo štěrkodrti frakce 0/22 tl. 0,10 m, při sklonu do 1% na lože z podkladního betonu, který zajišťuje stejnosměrný sklon. Je třeba dbát na to, aby sklon trativodu v žádném případě neklesl pod 0,5 %. Hloubka a sklon dle podélného profilu a charakteristických řezů, napojen do šachet uličních vpustí.

Obsyp HDK 8/32, obalení netkanou geotextilií (filtrační a separační funkce) dle TP 97.

5. Vrstvy stmelené hydraulickými pojivy

Na povrchu směsi stmelené cementem je nutné v souladu s TP170 odst. 6.4.5 vytvoření opatření proti vzniku reflexních trhlin.

6. Sanace podkladních vrstev

Po odstranění stávajících asfaltových vrstev bude provedena vizuální prohlídka povrchu dle TP 87, P6.5.2 za účelem posouzení podkladní vrstvy z hlediska jejího stavu a následně bude rozhodnuto o způsobu jejího ošetření, resp. sanaci (předpoklad rozsahu plochy sanace se na základě provedeného diagnostického průzkumu uvažuje na cca 60 – 70 % plochy).

7. Úprava zemní pláně

V případě nevhodného stavu zemin v aktivní zóně pod navrženou stavbou se uvažuje s její výměnou. Nevhodná zemina v tl. min. 0,30 m (požadavek na $E_{def,2}$ = 30 MPa) a tl. min. 0,4 m (požadavek na $E_{def,2}$ = 45 MPa) bude odtěžena, odtěžená zemina bude nahrazena vrstvou materiálu v souladu s kap. 4 ČSN 73 6133. Hutnění bude provedeno po vrstvách max 0,15 m.

Skutečný rozsah případných sanací pláně, vybrání vhodného materiálu pro násypy bude možné upřesnit až ve stadiu zemních prací konzultační a geotechnikou kontrolní činností přímo při výstavbě, kdy dojde k plošnému obnažení budoucí pláně.

Je nutné zajistit dostatečnou únosnost aktivní zóny komunikace dle platných norem a předpisů.

8. Spárování CB krytu – bude postupováno v souladu s VL 1 MD:

- 24–02 Provádění CB krytu, těsnící profily spáry tuhé vozovky (příčná spára)
- 24–01 Provádění CB krytu, těsnění příčných a podélných spár

Obecně: V době mezi provedením rozšiřovací drážky a utěsněním spár musí být v příslušném úseku CB krytu vyloučen jakýkoliv provoz. Hrany spár budou zkosené. Zkosení se provede pod úhlem 45° a jeho šířka musí být v rozmezí 1–2 mm.

Příčné spáry: Příčné spáry budou proříznuty do hloubky 96 mm. V rozsahu celého denního úseku betonáže se řežou příčné spáry postupně do zatvrdlého betonu, nejpozději však do 24 hodin po betonáži. Co nejdříve po proříznutí spáry musí být řezný kal beze zbytku odstraněn tlakovou vodou, aby nezatvrdly případné zbytky nezhydratovaného cementu obsažené v kalu. Bezprostředně po vyčištění bude těsně pod povrch krytu do spár aplikováno předtěsnění (těsnící profil), které bude sloužit jako provizorní těsnění během staveništního provozu. Pro definitivní spáry bude předtěsnění odstraněno, spára se rozšíří drážkou na 8 mm a hloubku 28 mm. Komůrka bude utěsněna těsnícím profilem šířky 8 mm dle ČSN EN 14188–3. Na spodek spáry bude vložen těsnící elastomerový profil ø 4 mm.

Příčné dilatační (prostorové) spáry CB krytu: V místech betonáže jednotlivých stavebních etap budou v místě příčných spár prováděny dilatační spáry. Tyto budou provedeny následujícím způsobem:

– CB deska se odřízne a odbourá, poté se nalepí dilatační vložka z extrudovaného polystyrenu tl. 20 mm

– Po zatvrdnutí betonu se polystyren odstraní na výšku min. 50 mm od povrchu vozovky a provede se vložení těsnícícho profilu ø 25 mm. Komůrka bude vyplněna penetračním nebo adhezním nátěrem podle typu zálivky a předpisu výrobce.

9. Pokládka dlažby na lože z cementové malty se spárováním maltovou zálivkou

Spárování drobné žulové dlažby bude provedeno cementovou maltou odpovídající M25 XF4 dle ČSN 73 6131
(požadavky na materiál odst. 4.2.2.5, provedení spárování dlažby dle odst. 4.3.5.).
Obecný technologický postup pro pokládku dlažby do cementové malty se spárováním maltovou zálivkou:

- Zhotovení ložní vrstvy cementové malty (zpravidla cementový potěrový materiál na místě smíchaný s vhodným kamenivem v běžné stavební míchačce).
- Pokládka dlažby mírným zatlačením do čerstvého materiálu.
- Rozlití spárovací malty na povrchu (ruční či strojní), rozetření gumovou stěrkou pro rovnoměrné vyplnění všech spar.
- Po cca 10 – 15 minutách očistění povrchu nízkotlakým čisticím strojem.
- Po plném vytvrzení materiálu dokončení čištění pomocí vysokotlakého mycího stroje.

Konkrétní postup musí být uzpůsoben dle pokynů zvoleného výrobce spárovací malty.

ČÍSLO REVIZE	DATUM REVIZE	POPIS REVIZE
2.	----	----
1.	----	----

GENERÁLNÍ PROJEKTANT:
PROJEKCE DOPRAVNÍ FILIP S.R.O.
Švermova 1338, 413 01 Roudnice nad Labem tel.: 416 831 624
IČO: 28714792, DIČ: CZ28714792
HIP: Ing. Milan Tesař

SOUŘADNICOVÝ SYSTÉM S-JTSK
VÝŠKOVÝ SYSTÉM B.P.V.

OTISK RAZÍTKA:

Objednatel:	Obec Velká Dobrá, Karlovarská 15, 273 61 Velká Dobrá
KÚ:	Velká Dobrá (778303)

Zodpovědný projektant: Ing. Josef Filip, Ph.D.
Vypracoval: Ing. Milan Tesař
ZPRACOVATEL ČÁSTI: PROJEKCE DOPRAVNÍ

Datum: 12/2022	Číslo zakázky: 18-022-31	Formátů A4: 7	Stupeň: DPS
Zakázka: VELKÁ DOBRÁ - OKRUŽNÍ KŘIŽOVATKA BEROUNSKÁ			Měřítko: 1:50 / Paré:
Příloha: VZOROVÉ PŘÍČNÉ ŘEZY			Číslo přílohy: D.101.3